Aufbauanleitung

11 600-0

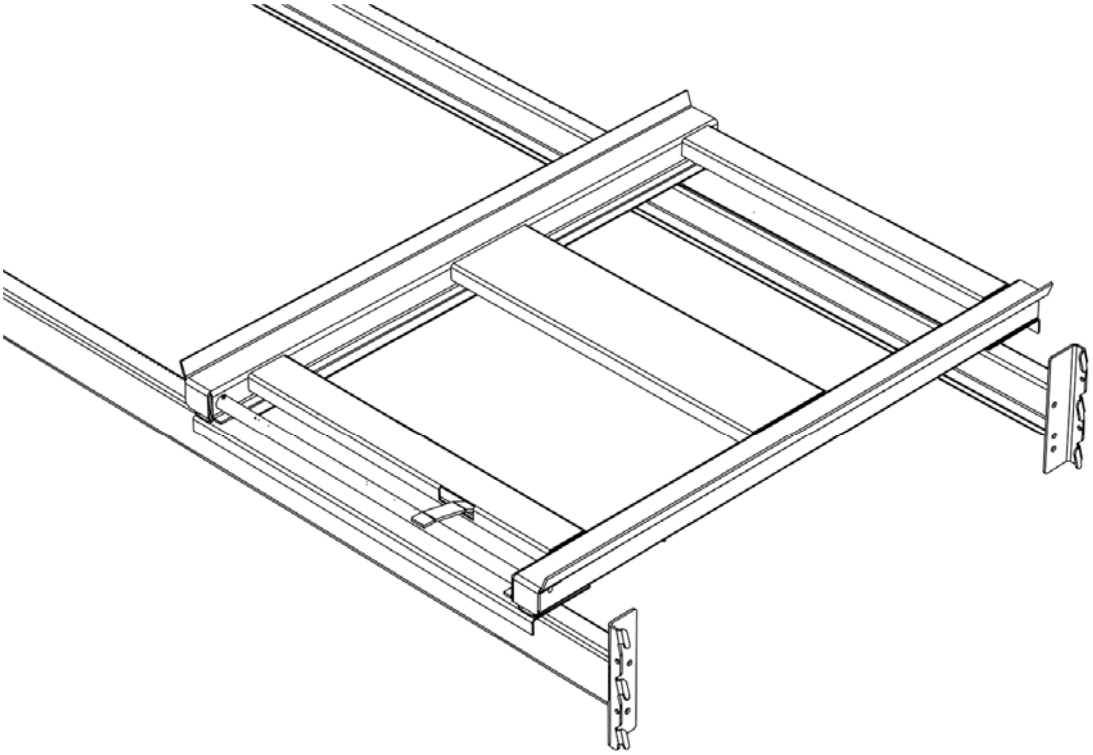

HINWEIS -

folgende Gesetzliche Rahmenbedingungen sind u. a. zu beachten:

- Die „Berufsgenossenschaftliche Regeln für Sicherheit und Gesundheit bei der Arbeit“ - **BGR Nr. 234** für ***Lagereinrichtungen und -geräte***
- Bestimmungen / Regeln des ***staatlichem Amtes für Arbeitsschutz***
- ***Betriebssicherheitsverordnung***
- ***DIN EN 15620, DIN EN 15635 und DIN EN 15629***

Wichtige Sicherheitshinweise

- Das Palettenregal muss sicher im Boden verankert sein. Beachten Sie hier die Montage- und Sicherheitsanweisungen des Regalherstellers!
- Traversen müssen fest mit den Stützpfosten verschraubt werden (Mindestens M8er Schrauben)
- Auszugs-Vorrichtungen müssen mit Hilfe der mitgelieferten Bolzen, Muttern, Unterlegscheiben und Konterplatten gemäß der Montageanleitung befestigt werden
- Je nach unterschiedlichen Auszugs-Modellen und Länge der Traversen muss das Regal min. eine Fachlast gemäß der unten aufgeführten Tabelle aufweisen
- Maximale Traglast der Auszugs-Vorrichtungen bei gleichmässig verteilter Last sowie Sicherheitshinweise sind auf den Auszugs-Vorrichtungen angebracht
- Bei mehreren Paletten-Auszügen auf einer Traverse darf immer nur ein Paletten-Auszug pro Traverse ausgezogen sein
- Bei mehreren Ebenen mit Paletten-Auszügen darf immer nur auf einer Ebene ein Paletten-Auszug ausgezogen sein
- Unmittelbar nach der Nutzung des Auszuges muss der Auszug wieder zurückgeschoben werden und es ist sicherzustellen, dass dieser verriegelt ist

Enhetslast Unit load Traglast	Minimum lastkapacitet per bärbalkspar (L = Längd) Minimum load capacity per pair of crossbeams (L =Length) Min. Fachlast / Fach (L = Lange)		
	L = 950 mm	L = 1850 mm	L = 2700
200 kg – 70%	510 kg	737 kg	964 kg
200 kg – 100%	643 kg	886 kg	1129 kg
300 kg – 100 %	960 kg	1320 kg	1680 kg
600 kg – 70%	1476 kg	2112 kg	2748 kg
600 kg -100%	1868 kg	2536 kg	3204 kg
800 kg – 70%	1974 kg	2828 kg	3682 kg
1000 kg – 70%	2488 kg	3576 kg	4664 kg
1000 kg – 100%	3098 kg	4196 kg	5294 kg
OBS! Endast en enhet per sektion får vara utdragen åt gången **NOTE! Only one unit per section may be pulled out at a time** **ACHTUNG! Es darf nur ein Auszug zur Zeit ausgezogen sein!**			

Lesen Sie die Sicherheitshinweise vor Installation und Inbetriebnahme der Auszugs-Vorrichtungen!

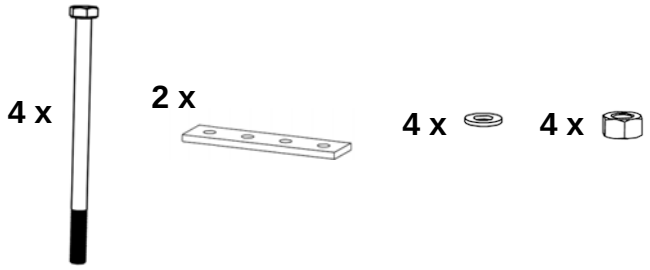

1

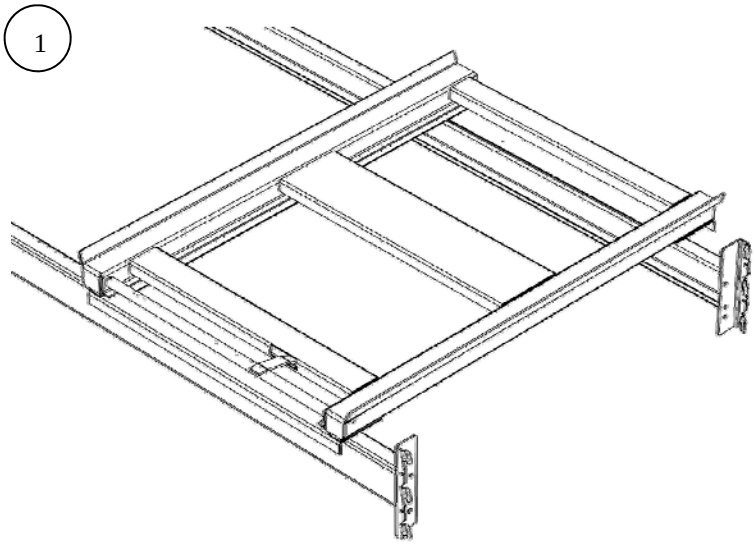

Stellen Sie die Auszugs-Vorrichtungen auf die Traversen.

2

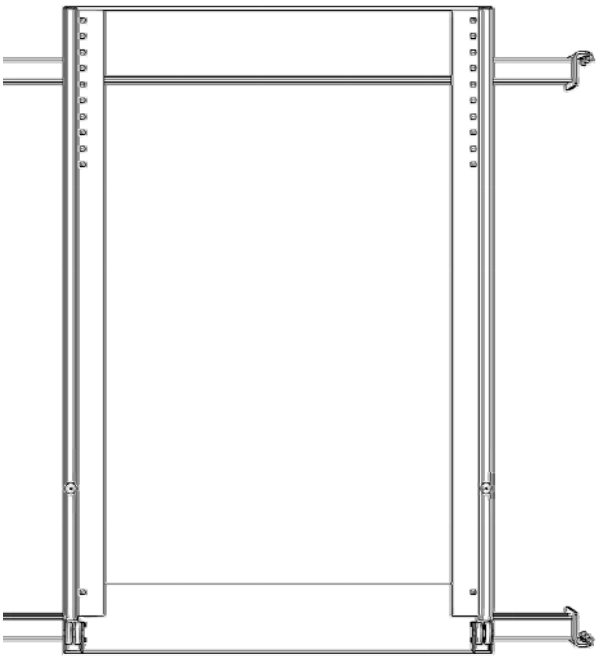

Platzieren Sie die Auszüge möglichst bündig an der Vordertraverse.

3

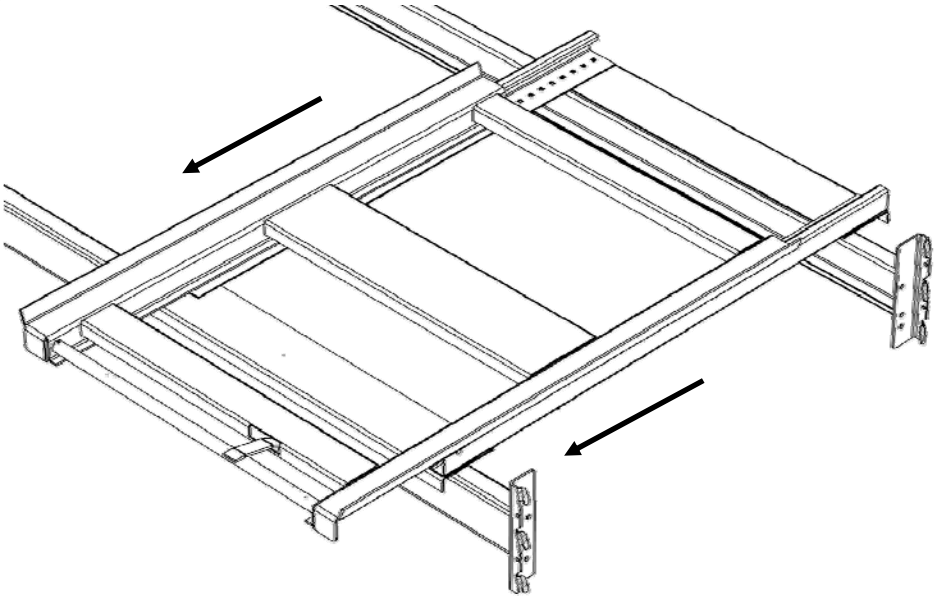

Ziehen Sie das Oberteil des Auszuges um ca. 250 mm hervor.

4

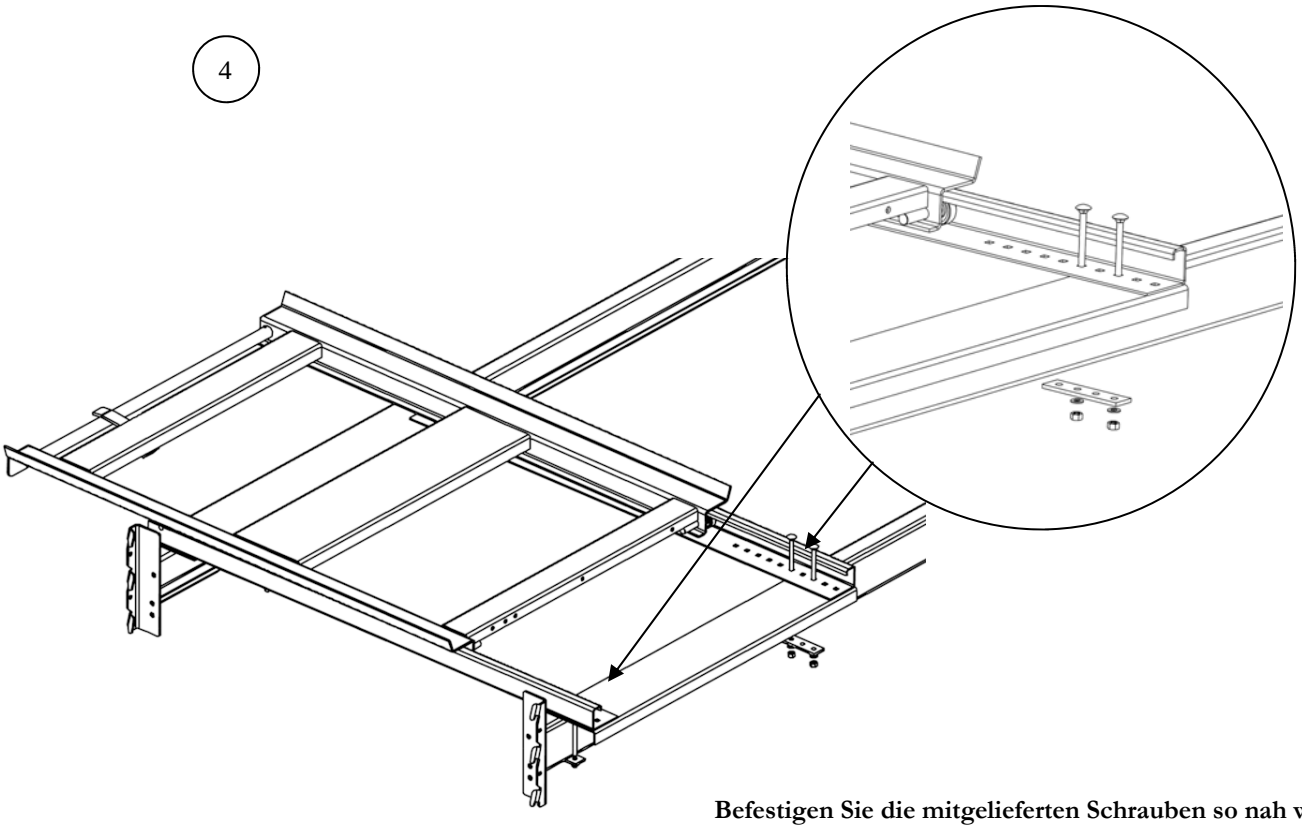

Befestigen Sie die mitgelieferten Schrauben so nah wie möglich vor- bzw. hinter der hinteren Traverse auf beiden Seiten. Nutzen Sie hierfür die mitgelieferten Muttern und Unterlegscheiben.

5

Ziehen Sie die Muttern auf beiden Seiten fest.

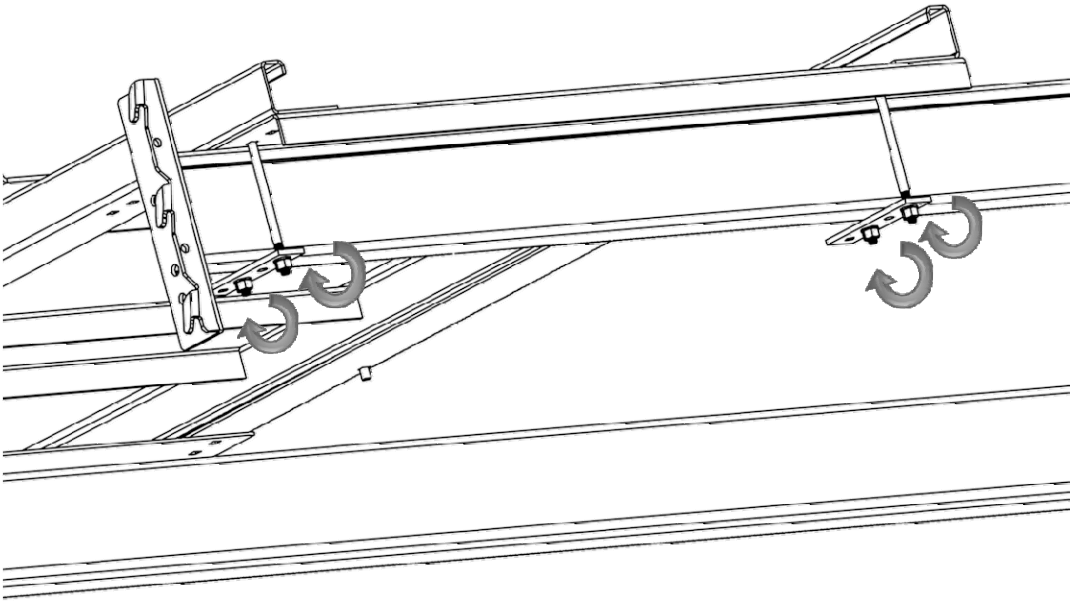

6

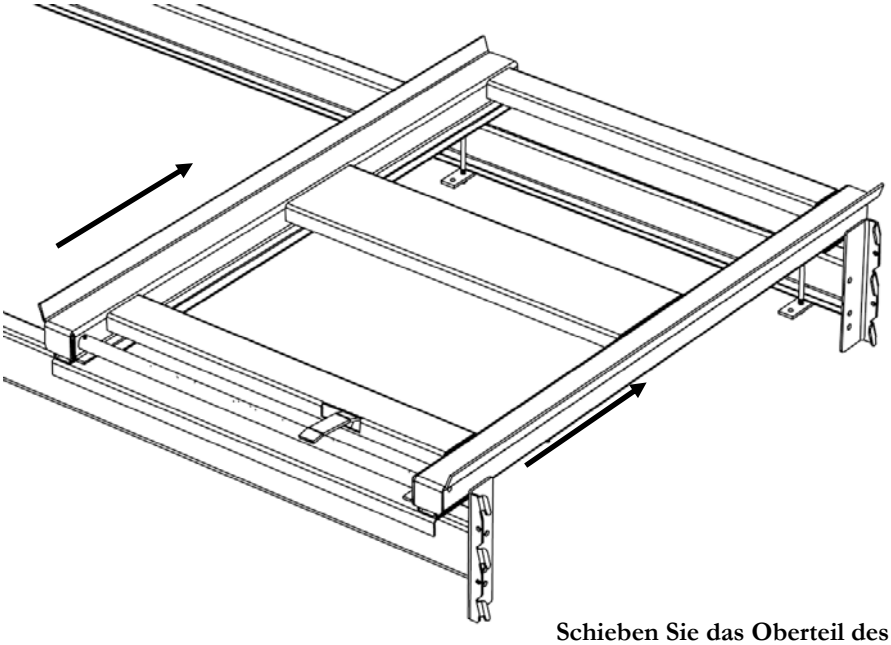

Schieben Sie das Oberteil des Auszuges zurück und stellen Sie sicher, dass die Verriegelung funktioniert.