WILLENBROCK SHOP

www.willenbrockshop.de
shop@willenbrock.de

# ANFRAGEFORMULAR WERKSTATTKRANE

## ABSENDER bitte unbedingt angeben

Firma
Frau/Herr
Straße/Nr.
PLZ/Ort
Telefon
Fax
E-Mail

Ihre Nachricht an uns:

## FRAGEBORGEN FÜR SONDERAUSFÜHRUNGEN

Kann die Last unterfahren oder umfahren werden?

☐ ja, unterfahren ☐ ja, umfahren

**Parallelausführung:**
Tragen Sie hier die gewünschten Maße in mm ein.

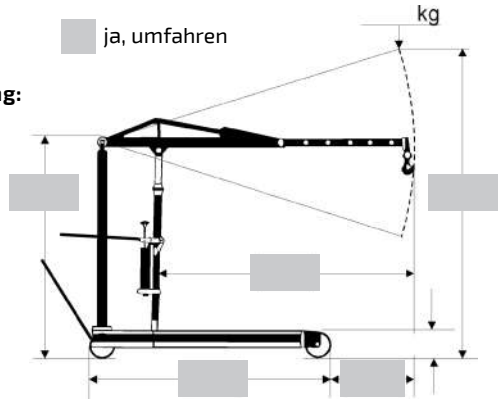


☐ nein

**Gegengewichtsausführung:**
Tragen Sie hier die gewünschten Maße in mm ein.

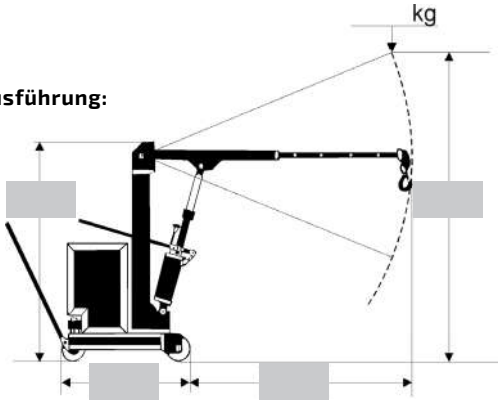


1. Welche Tragkraft wird benötigt? kg
2. Wie oft wird das Gerät eingesetzt? pro Woche pro Monat
3. In welcher Hakenhöhe wollen Sie diese Last aufnehmen? mm
4. Bei welcher Ausladung? mm
5. Welche Fahrgestellbreite innen/aussen? innen aussen
6. Welche Gangbreite steht zur Verfügung? mm
7. Wie ist der Boden beschaffen?
8. Soll der Kran auch schwenken können? ☐ nein ☐ ja ☐ 90° ☐ 180° ☐ 270°

## RECHNUNGSANSCHRIFT falls abweichend vom Absender

Firma
Frau/Herr
Straße/Nr.
PLZ/Ort
Telefon
Fax
E-Mail

## LIEFERANSCHRIFT falls abweichend vom Absender

Firma
Frau/Herr
Straße/Nr.
PLZ/Ort
Telefon
Fax
E-Mail

**WILLENBROCK Fördertechnik GmbH & Co. KG**
Neu-, Gebraucht-, Mietstapler - Service - Fahrerausbildung
Bremen - Hannover - Braunschweig

**Online-Shop** www.willenbrockshop.de
**E-Mail** shop@willenbrock.de

**Kostenlose Hotlines** Telefon 0800.151.7000
Telefax 0800.151.8000

Anfrage versenden!